TEKNISK DATABLAD - PRO SMALL

Stolpetop Stavrex 100x100mm, til jordskrue Ø 25mm M16

GRUNNLEGGENDE INFORMASJON

Artikkelnummer	C0105
Vekt (kg)	1,1
Materialer	Varmgalvaniseret stål, i overensstemmelse med DIN EN ISO 1461
Forutsatt bruk	Designet til at fastgøres på jordskrue Ø 25mm M16
Kompatibilitet	Jordskrue / Serie A Ø 25mm M16

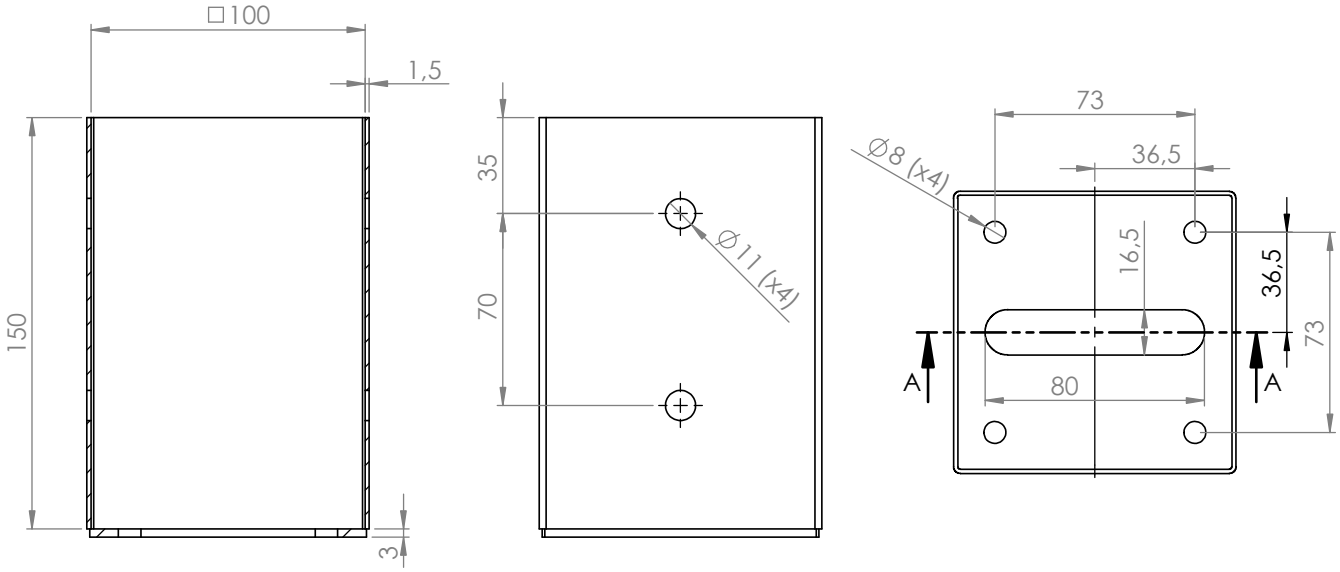

SECTION A-A

2296/CPR/2184

Stavrex APS
info@stavrex.dk
www.stavrex.dk