TEKNISK DATABLAD - PRO SMALL

Stavrex øje Ø35 mm, til jordskrue Ø25 mm M16

GRUNNLEGGENDE INFORMASJON

Artikkelnummer	C0065
Vekt (kg)	0,3
Materialer	Varmgalvaniseret stål, i overensstemmelse med DIN EN ISO 1461
Forutsatt bruk	Designet til at fastgøres på jordskrue Ø 25mm M16
Kompatibilitet	Jordskrue / Serie A Ø 25mm M16

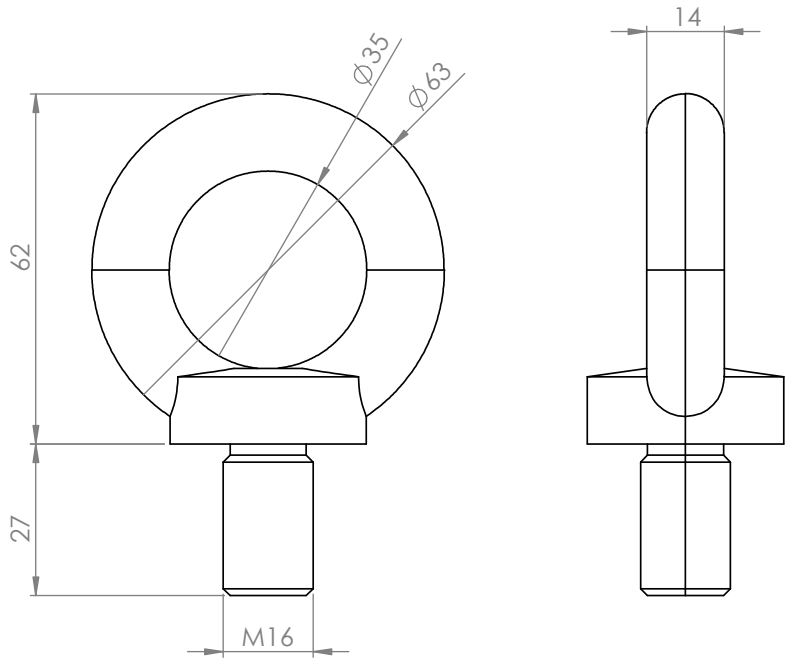

2296/CPR/2184

Stavrex APS
info@stavrex.dk
www.stavrex.dk